追随ユニット

上刺し自動注入機

対応製品多数！
守備範囲が広く
必ずお役に立ちます！

特長

多彩な充填が可能

注入、トッピング、平面塗布など、ノズルの切り替えで使用用途が広がります。
2列化して生産能力を重視した使用方法や1列化して2色充填を行う方法もあります。
（※2連仕様の場合）

衛生的

手で触れることなく、自動で注入するため、非常に衛生的です。

商品切り替えがスピディー

K-3型ポンプ使用で、クリーム切り替えが即座に行え、洗浄も簡単です。

注入・充填例

- シュー皮、エクレア皮、菓子パンへのクリーム注入
- プリン液、ゼリー液などのカップ製品へのトッピング
- ワッフル、どら焼きへのジャムやアンコ絞り

KOYO MACHINERY CO.,LTD.

URL http://www.koyomc.co.jp

追随ユニット 上刺し自動注入機

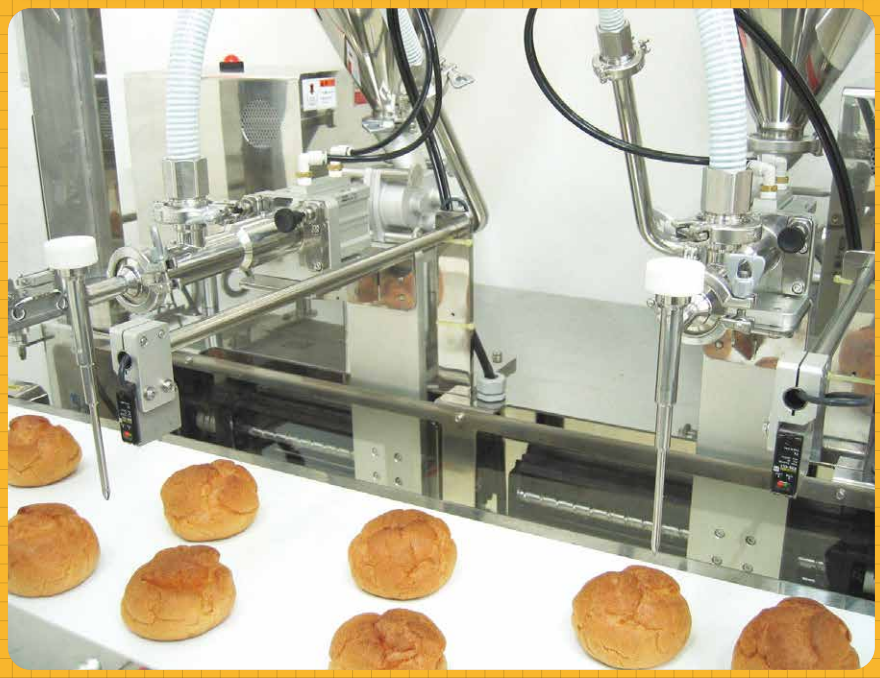

簡単設置

既存のコンベアを改造することなく設置し、使用することが可能です。

使用用途

クーリングコンベアから出てきた製品をそのままコンベアベルト上で供給するだけで自動充填します。

（シュー皮へのクリーム注入やプリンなどのカップ製品へのトッピングに使用可能）

寸法図

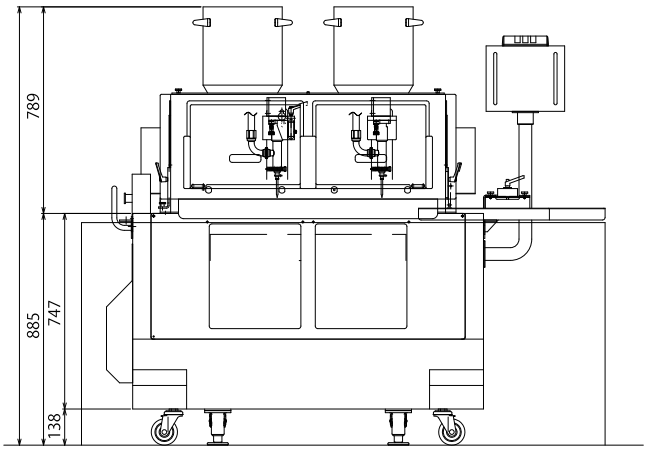

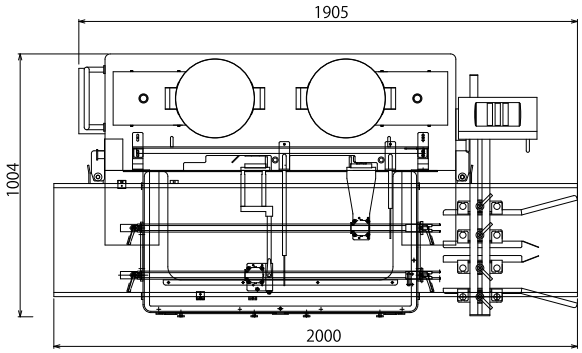

仕様

生産能力	2列仕様 6000ヶ/h （カスタード30g注入時）

空気消費	25L／min
電　源	200V 3相 0.45kw

※本仕様ならびに装備は、予告なく変更されることがありますのでご了承ください。

販売店

製造元

有限会社 光陽機械製作所

〒721-0961　広島県福山市明神町2丁目14番18号
TEL.084-924-3165　FAX.084-925-4877
E-mail info@koyomc.co.jp

URL http://www.koyomc.co.jp